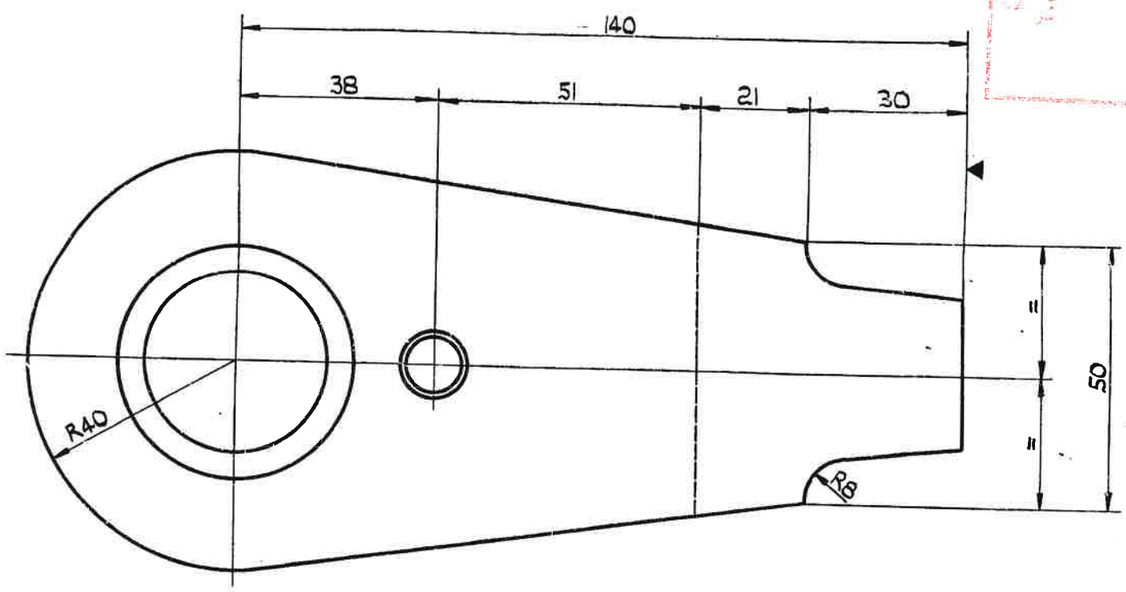

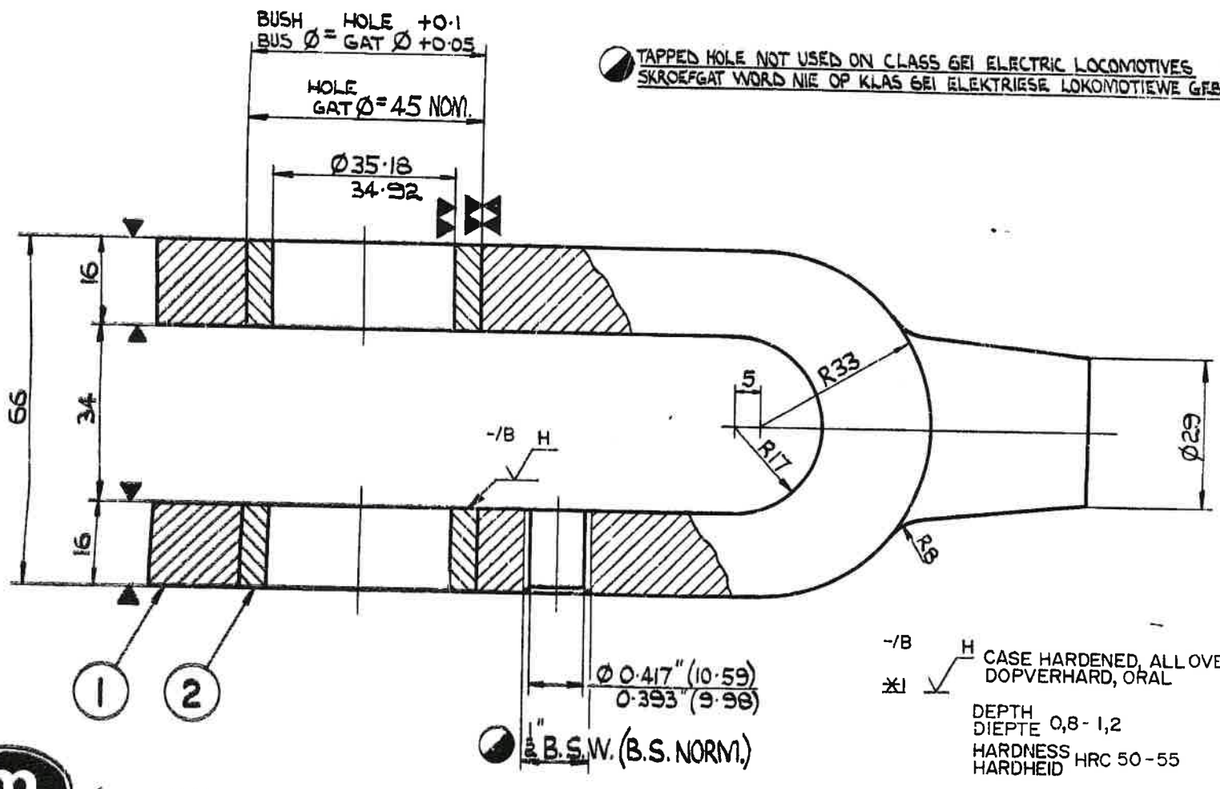

TAPPED HOLE NOT USED ON CLASS 6E1 ELECTRIC LOCOMOTIVES
SKROEFGAT WORD NIE OP KLAS 6E1 ELEKTRIESE LOKOMOTIEWE GEBRUIK NIE

-/B H CASE HARDENED, ALL OVER
*1 DOPVERHARD, ORAL
DEPTH DIEPTE 0,8 - 1,2
HARDNESS HARDHEID HRC 50 - 55

-/B
NOTE ADDED
NOTA BYGEVOEG
S.RM(WE)15/1/14/4
YEAR JAAR NO. 93/0049

MvF

A. ASSEMBLY DRG. ALTERED.
SAMESTELTEK. VERANDER
LYE 11/1/100/3(7)·71
12-6-74.

(SAB TYPE TIPE DRV2K/M-300 AND EN WESTINGHOUSE TYPE TIPE RA4SM1 SLACK ADJUSTERS REMAANHALERS) (WESTINGHOUSE AIR OPERATED SLACK ADJUSTER REMAANHALER)

ITEM	NAME NAAM	NUMBER PER ASSEMBLY GETAL PER SAMESTEL	MATERIAL MATERIAAL	SPEC. SPES.	SYM. SIM.	DESCRIPTION / SIZE BESKRYWING / GROOTTE	STORES IT. No. OR DRG. No. MAG. IT. No. OF TEK. No.	QUANTITY / SIZE HOEVEELHEID / GROOTTE	PURCHASED TO SPEC. AAN-KOOP-SPES.	MASS PER ARTICLE MASSA PER ARTIKEL kg	REMARKS OPMERKINGS
1	ROD STANG	1	STEEL STAAL	CME 9	7	BILLET KNUPPEL 75	11/21106	127	—	3·1	FORGED GESMEE
2	BUSH BUS	2	STEEL STAAL	CME 9	7	ROUND ROND 50	11/21556	16	—	0·06	*1

AMENDMENTS WYSIGINGS

MASS MASSA 3·22 kg

MATERIAL-MATERIAAL: SEE TABLE KYK TABEL

ASSEMBLY DRG. No. SAMESTELTEK. A CME 71 03449-891 | CME 71 03450-891 | CME 71 03451-891 | CME 107 13-891
CME 108 13-891 | 9/20124 ITEM 13
SUPERSEDES/REPLACES DRG. No. VERVANG TEK.
CLASS OR TYPE 5E1 KLAS OF TIPE 6E, 6E1 12E

DRN.-GET. C.J.S.
TCD.-NGT. C.J.S.
CKD.-NGS. R.F.
APPROVED GOEDGEK. B.F.J.
REF. VERW. LYE 11/1/100/3(7)·71
DATE DATUM 23-12-70
SCALE SKAAL 1:1

LOCO. LOKO

S.A.R.-S.A.S PRETORIA

ROD END. - STANGENT.

DIMENSIONS IN mm AFMETINGS IN EXCEPT WHERE OTHERWISE INDICATED BEHALWE WAAR ANDERS AANGEDUI

STORES MAG. IT. No.

No. CME 71 03449-446

AMENDMENT WYSIGING A B

SEPIA TO M.E. SEPIA AAN W.I.

MICROBOX